

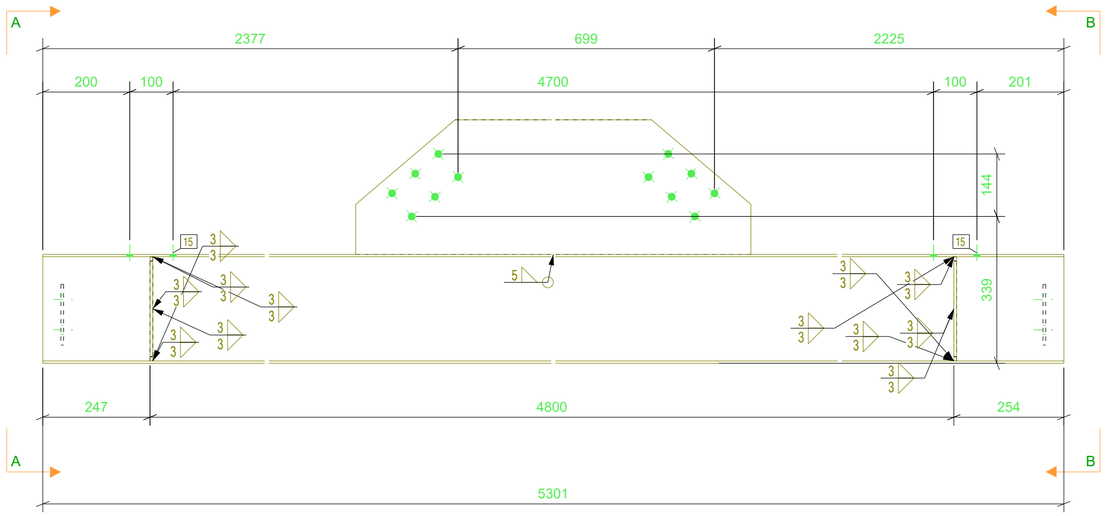



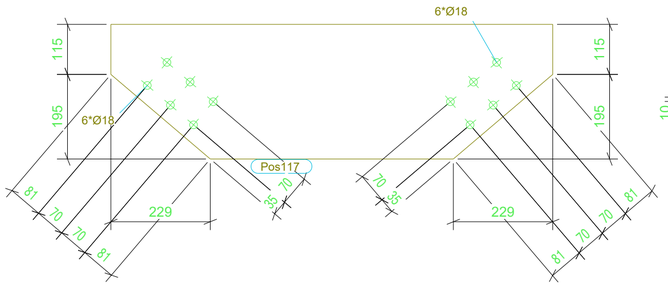

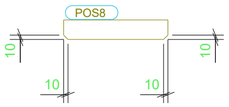

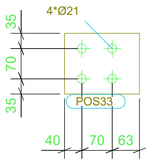

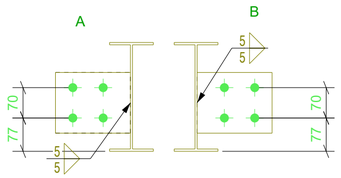

LISTA DE MATERIAL

POS.	QTD	DESCRIÇÃO	COMP.(mm)	MATERIAL	PESO (kgf) UNIT.	PESO (kgf) TOTAL	SUP. (m2)	NOTAS
G.32	1	LONGARINA			116,3	116,3	5,4	
POS8	4	CH6X45	240	A36	0,5	2,1	0,0	
POS33	2	CH6X140	172	A36	1,2	2,4	0,1	
POS100	1	W250X17,9	5301	A572-GR.50	96,1	96,1	4,7	
Pos117	1	CH6X310	1018	A36	15,6	15,6	0,6	

PESO TOTAL = 116,3kg

SUPERFICIE A TRATAR: 5,4 m²

REV.	DESCRIÇÃO	DATA	EXEC.	VERIF.	APROV.

TRIBUNAL DE CONTAS DO ESTADO DE GOIÁS
GOIANIA-GO
-

FERENGE
Soluções em Estruturas Metálicas

TITULO	LONGARINAS		
CONTRATO	SEDE DO TCE		
ENGENHEIRO RESP.	PAULO S.	ENVIADO	
Nº CONTRATO	PR21-09-20-392-R02	ESCALA 1:10	DIM. PRANCHA 594x420
DESENHO	[LG.32]	Nº REVISAO	